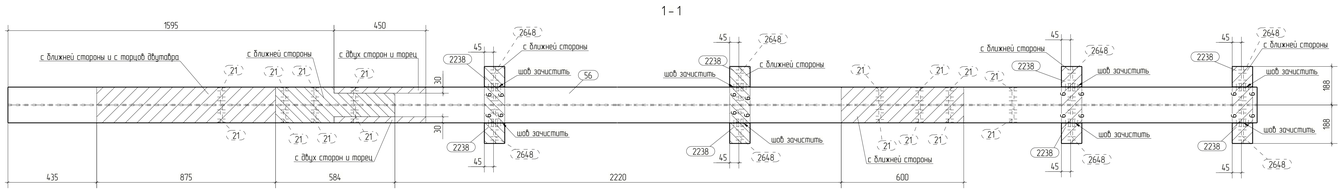

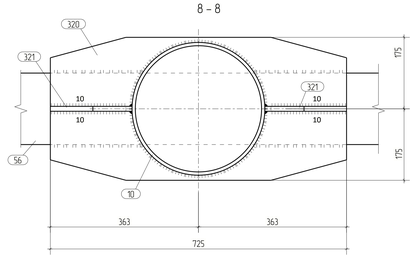

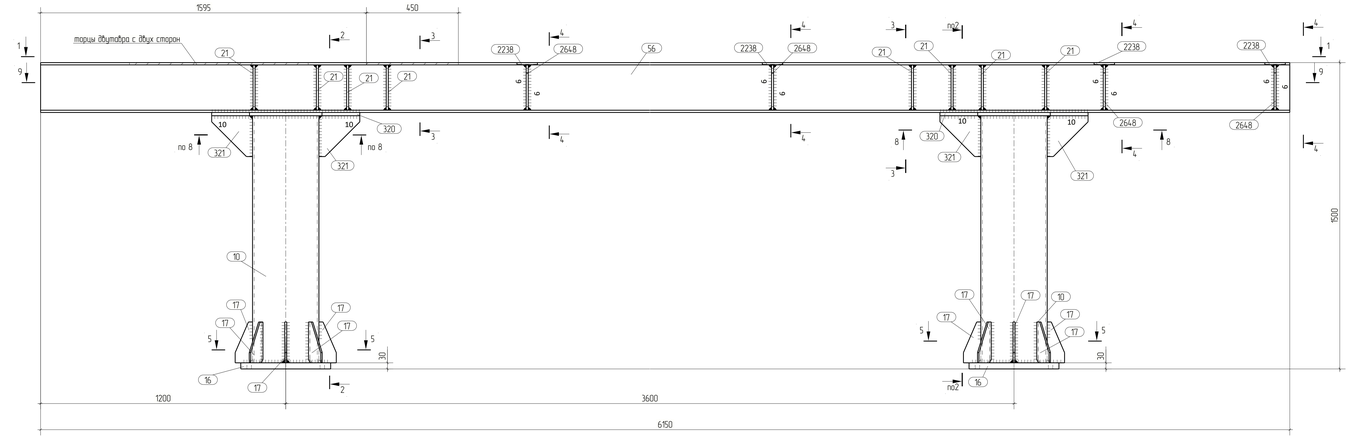

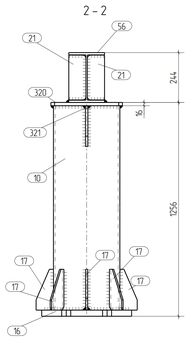

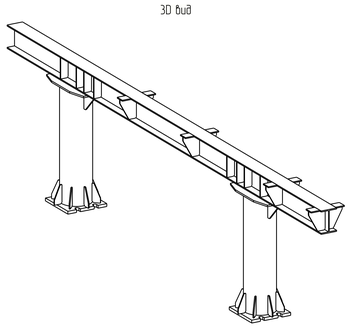

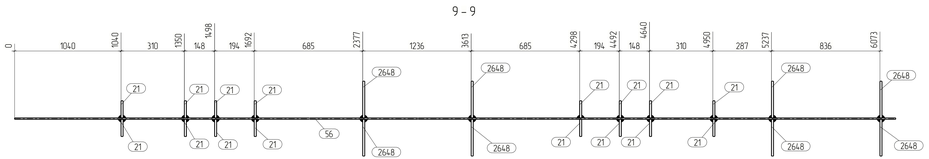

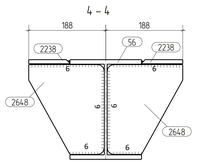

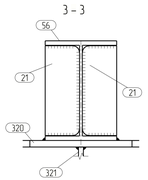

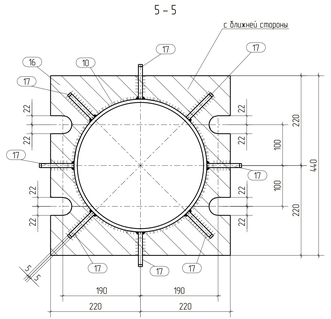

Спецификация

Марка эл-та	Дет №	Кол шт	Профиль	Длина, мм	Масса, кг шт	Масса, кг общ	Масса, кг марки	Марка стали	Примечание
РМ15-4	10	2	∅ 325х8	1210	75.7	151.4		С255-4	
	16	2	Лист 30х440	440	45.6	91.2		С345-5	
	17	16	Лист 10х85	200	1.3	20.8		С255-4	
	21	16	Лист 10х84	220	1.5	24.0		С255-4	
	56	1	⊥ 25Ш1	6150	27.12	27.12		С255-4	
	320	2	Лист 16х350	725	31.9	63.8		С255-4	
	321	4	Лист 12х200	200	3.8	15.2		С255-4	
	2238	8	Лист 10х100	100	0.8	6.4		С255-4	
	2648	8	Лист 10х185	220	3.2	25.6		С255-4	
Масса напл. металла 10% = 6.7 кг						676.3			

Ведомость отправочных элементов

Марка элемента	Кол-во, шт	Масса, кг марки	Масса, кг всех
РМ15-4	2	676.3	1352.6
		Всего	1352.6

Выборка металла

Профиль	ГОСТ, ТУ	Марка стали	Масса, кг
⊥ 25Ш1	ГОСТ Р 57837-2017	С255-4	542.4
Лист 10	ГОСТ 19903-2015	С255-4	153.6
Лист 12	ГОСТ 19903-2015	С255-4	30.4
Лист 16	ГОСТ 19903-2015	С255-4	127.6
Лист 30	ГОСТ 19903-2015	С345-5	182.4
∅ 325х8	ГОСТ 8732-78	С255-4	302.8
		Всего	1339.2

1. Общие данные см. лист 1.1
2. Катеты сварных швов Kf = 8 мм, кроме оговоренных.
3. Диаметры отверстий оговорены на чертеже
4. Изготовление, приемку металлоконструкций и контроль качества сварных швов производить по ГОСТ 23118-2019 «Конструкции стальные строительные», СП 53-101-98 «Изготовление и контроль качества стальных строительных конструкций»
5. Сварные швы по ГОСТ 14771-76. Сварочная проволока Св-08Г2С ∅ 1,2 по ГОСТ 2246-70, газовая смесь К-18
6. Цветовое решение, подготовку поверхности металлоконструкций перед покраской и схему защитного покрытия металлоконструкций выполнить согласно проекту
7. Заштрихованные зоны не грунтовать (не красить) с двух сторон, если не указано иное
8. Указанные швы выполнять прихваточными

Изм.	Кол.уч.	Лист	№док.	Подпись	Дата	525-98832933-(03)-93001-КМ8-КМД		
						ООО "ХИМК-ИНГЕО" КОМПЛЕКС ПРОИЗВОДСТВА АВТОБЕНЗИНОВ И АРОМАТИЧЕСКИХ УГЛЕВОДОРОДОВ		
Разраб.		Скоробова			11.08.2024	Межцеховые коммуникации и сооружения 08.9.93-01-Межцеховые коммуникации Технологическая коммуникация Р1-ХЕ3 слева бензина и МТБЭ	Стадия	Лист	Листов
Проверил		Пудзыкова			11.08.2024		Р	528	1
Н.контр.		Грифонов			11.08.2024	Балка РМ15-4	НАСТА ГРУПП		

Формат А2х3

Взам. инв. №

Подп. и дата

Инв. № подл.